岛电SRS10A系列仪表操作流程图 V.2024

产品特点:

- 0.25级精度，250ms采样周期
- 输入类型可选：热电偶、测温电阻(输入选型为8)，直流电压、直流电流(输入选型为6)
- 3组定值SV，3组PID
- 32步曲线（8步×4条/16步×2条/32步×1条）
- 支持岛电协议和Modbus协议
- 可选增加第二输出，实现加热+制冷控制
- 通讯主从功能，使用一台主表控制多台从表
- **新增**待机报警、一键恢复出厂设置功能
- 前面板IP66防尘防水等级
- CE认证标识

项目	代码	规格
系列	SRS11A-	数字调节器，外形48×48mm，标配2点EV事件输出
输入类型	8	多种输入TC，RTD，mV等
	6	电压V、电流mA(加250Ω电阻)
调节输出OUT1	Y	接点型1a，接点容量：240V AC，2A/阻性负载
	I	电流型，4-20mA DC，负载电阻：小于600Ω
	P	SSR驱动电压，12V±1.5V DC，负载电流：小于30mA
	V	电压型，0-10V DC，负载电流：小于2mA
调节输出OUT2	N-	无
	Y-	接点型1a，接点容量：240V AC，2A/阻性负载
	I-	电流型，4-20mA DC，负载电阻：小于600Ω
	P-	SSR驱动电压，12V±1.5V DC，负载电流：小于30mA
	V-	电压型，0-10V DC，负载电流：小于2mA
	E-	增加1个事件报警点(EV3)
	D-	增加1个外部控制点(DI4)
电源	90-	100~240V AC±10%，50/60Hz
	08-	24V AC/DC±10%，50/60Hz
程序功能	N	无
	P	共32步，最多分成4条曲线
事件报警	0	无
	1	2个事件报警点(标配，EV1/2)
模拟输出AO	0	无
	3	0～10mV DC， 输出阻抗：10Ω
	4	4～20mA DC， 负载电阻：300Ω以下
	6	0～10V DC， 负载电流：2mA 以下
	5	RS485通讯，岛电协议/MODBUS协议
CT/DI	0	无
	1	2点CT(加热断线报警)，CT单独购买，仅用于Y/P输出
	2	3个外部控制点(DI1/2/3)
特殊事项	0	无
	9	有
工厂标记	_xxxx	工厂标记，对用户无实质意义

项目	代码	规格
系列	SRS12A-	数字调节器，外形72×72mm，标配2点EV事件输出
	SRS13A-	数字调节器，外形96×96mm，标配2点EV事件输出
	SRS14A-	数字调节器，外形96×48mm，标配2点EV事件输出
输入类型	8	多种输入TC，RTD，mV等
	6	电压V、电流mA(加250Ω电阻)
调节输出OUT1	Y	接点型1a，接点容量：240V AC，2A/阻性负载
	I	电流型，4-20mA DC，负载电阻：小于600Ω
	P	SSR驱动电压，12V±1.5V DC，负载电流：小于30mA
	V	电压型，0-10V DC，负载电流：小于2mA
调节输出OUT2	N-	无
	Y-	接点型1a，接点容量：240V AC，2A/阻性负载
	I-	电流型，4-20mA DC，负载电阻：小于600Ω
	P-	SSR驱动电压，12V±1.5V DC，负载电流：小于30mA
	V-	电压型，0-10V DC，负载电流：小于2mA
	E-	增加1个事件报警点(EV3)
	D-	增加1个外部控制点(DI4)
电源	90-	100~240V AC±10%，50/60Hz
	08-	24V AC/DC±10%，50/60Hz
程序功能	N	无
	P	共32步，最多分成4条曲线
事件报警	0	无
	1	2个事件报警点(标配，EV1/2)
模拟输出AO	0	无
	3	0～10mV DC， 输出阻抗：10Ω
	4	4～20mA DC， 负载电阻：300Ω以下
	6	0～10V DC， 负载电流：2mA 以下
CT	0	无
	1	2点CT(加热断线报警)，CT单独购买，仅用于Y/P输出
DI	0	无
	2	3个外部控制点(DI1/2/3)
通讯	0	无
	5	RS485通讯，岛电协议/MODBUS协议
特殊事项	0	无
	9	有
工厂标记	_xxxx	工厂标记，对用户无实质意义

0窗口组

0-0 基本窗口 (ENT)
25.0 / 0
当前测量值PV.
当前设定值SV.
在该窗口按住RUN/RST键3秒钟，可切换运行/停止.
定值方式时，在该窗口可以按▲或▼键调整SV值.

0-1 运行/待机切换
25.0 / EXE
定值状态：
EXE—运行
STBY—待机
程序状态：
RUN—运行
RST—待机

0-2 输出1输出百分比
25.0 / o50.0
当前输出1的百分比OUT.
在该窗口按住ENT键3秒钟(或ENT+▲)，可打开(或关闭)手动设置百分比，此时MAN灯亮起，使用▲或▼调节输出百分比.

0-3 输出2输出百分比
25.0 / o50.0
当前输出1的百分比OUT.
在该窗口按住ENT键3秒钟(或ENT+▲)，可打开(或关闭)手动设置百分比，此时MAN灯亮起，使用▲或▼调节输出百分比.

0-4 当前曲线步号
25.0 / St01
当前运行的曲线的步号.

0-5 当前曲线步的剩余时间
25.0 / 99:59
当前运行的曲线步的剩余时间.

0-6 当前曲线执行的次数
25.0 / 1
当前曲线执行的次数.

0-7 当前运行使用的PID号
25.0 / P_1
当前运行使用的PID号.

0-8 程序保持功能
HLd / oFF
程序运行状态，可打开/关闭)该功能，使温度保持在当前设定值的温度点.
OFF—关闭
ON—打开

0-9 程序跳步功能
AdV / oFF
程序运行状态，可打开(或关闭)该功能，曲线会从当前步跳到下一步。跳步后，状态由ON自动恢复为OFF.
OFF—关闭
ON—打开

0-10 加热器1电流
Hc_1 / 50.0
---:电流不稳定.

0-11 加热器2电流
Hc_2 / 50.0
---:电流不稳定.

0-12 定值EV1的报警值
E1Hd / 200.0
定值方式EV1的报警值设置.
范围：-199.9~200.0
(该值小数点随量程小数点移动.)

0-13 定值EV2的报警值
E2Ld / -199.9
定值方式EV2的报警值设置.
范围：-199.9~200.0
(该值小数点随量程小数点移动.)

0-14 定值EV3的报警值
E3od / 200.0
定值方式EV3的报警值设置.
范围：-199.9~200.0
(该值小数点随量程小数点移动.)

0-15 自整定功能
At / oFF
在运行状态，置ON即开始自整定，AT灯亮，直至AT灯自动熄灭，自整定完成.
如整定过程中置OFF，自整定将被终止，不会整定出任何参数.

0-16 执行曲线号
SPtn / 1
程序方式时，启动时执行哪条曲线.
范围：1~曲线的条数

0-17 释放EV保持点
LAch / rSt1
当EV保持功能启用后，EV满足条件动作后被保持住，可以在这里选择释放.
RST1—释放EV1
RST2—释放EV2
RST3—释放EV3
ALL—释放所有报警点.

0-0窗口

1窗口组

1-0 定值窗口 (ENT)
FCt / SEt
定值相关参数.

1-1 控制方式选择
FCt / on
ON：定值方式
OFF：程序方式

1-2 执行SV号
SVno / 1
定值方式时，执行的SV号.
范围：1~3

1-3 SV1设定值
SV1 / 0.0
范围：SV_L~SV_H

1-4 SV2设定值
SV2 / 0.0
范围：SV_L~SV_H

1-5 SV3设定值
SV3 / 0.0
范围：SV_L~SV_H

1-0窗口

字形对照表

A	A
B	b
C	c
D	d
E	E
F	F
G	G
H	h
I	I
J	J
K	K
L	L
M	m
N	n
O	o
P	P
Q	q
R	r
S	S
T	t
U	u
V	V
W	w
X	x
Y	y
Z	Z

2窗口组

2A-0 PID号选择 (ENT)
PCd1 / SEt
PID号选择窗口.
在该窗口可以使用▲或▼键切换想要设置哪组PID（1~3）.
※ 这里的PID号是几，窗口2A-1至2A-16就是第几组PID的参数.

2A-1 输出1比例带P1
1_P1 / 3.0
范围：OFF，0.0~999.9%.
OFF：关闭PID调节，使用位式控制.

2A-2 输出1位式回差DF1
1dF1 / 2.0
仅在P=OFF时，该窗口才有效.
范围：
0位小数，1~999；
1位小数，0.1~99.9.

2A-3 输出1积分时间I1
1_I1 / 120
范围：OFF，1~6000秒.
I=OFF时，为PD控制.

2A-4 输出1微分时间D1
1_d1 / 30
范围：OFF，1~3600秒.
D=OFF时，为PI控制.

2A-5 输出1手动补偿MR1
1mr1 / 0.0
范围：-50.0~+50.0%.
单输出型号起始值0.0%，
双输出型号起始值-50.0%

2A-6 输出1抑制系数SF1
1SF1 / 0.40
范围：OFF，0.01~1.00.用于克服超调或欠调，SF值越大，超调抑制能力越强，但会影响升温速率.
SF=OFF时，为传统PID调节.

2A-7 输出1下限OL1
1oL1 / 0.0
范围：0.0~(OH-0.1)%.
用于限制仪表输出的下限.

2A-8 输出1上限OH1
1oH1 / 100.0
范围：(OL+0.1)~100.0%.
用于限制仪表输出的上限.

2A-9 输出2比例带P1
2_P1 / 3.0
范围：OFF，0.0~999.9%.
OFF：关闭PID调节，使用位式控制.

2A-10 输出2位式回差DF1
2dF1 / 2.0
仅在P=OFF时，该窗口才有效.
范围：
0位小数，1~999；
1位小数，0.1~99.9.

2A-11 输出2积分时间I1
2_I1 / 120
范围：OFF，1~6000秒.
I=OFF时，为PD控制.

2A-12 输出2微分时间D1
2_d1 / 30
范围：OFF，1~3600秒.
D=OFF时，为PI控制.

2A-13 输出2死区DB1
2db1 / 0.0
范围：-199.9~200.0
（范围值随量程小数点移动.）

2A-14 输出2抑制系数SF1
2SF1 / 0.40
范围：OFF，0.01~1.00.用于克服超调或欠调，SF值越大，超调抑制能力越强，但会影响升温速率.
SF=OFF时，为传统PID调节.

2A-15 输出2下限OL1
2oL1 / 0.0
范围：0.0~(OH-0.1)%.
用于限制仪表输出的下限.

2A-16 输出2上限OH1
2oH1 / 100.0
范围：(OL+0.1)~100.0%.
用于限制仪表输出的上限.

2A-0窗口

3窗口组

3A-0 曲线号选择 (ENT) → 0-0窗口
ProG / Ptn1
曲线号选择窗口.
在该窗口可以使用▲或▼键切换想要设置的曲线.
※ 这里的曲线号是几，窗口3A-1至3A-9就是第几条曲线的参数.

3A-1 曲线的起始值
StSV / 0.0
曲线起始的温度值.

3A-2 曲线的结束步
End / 8
曲线的有效使用步数.
范围：最小值1，最大值8(4条)、16(2条)、32(1条).

3A-3 曲线EV1的报警值
E1Hd / 200.0
曲线方式EV1的报警值设置.
范围：-199.9~200.0
(该值小数点随量程小数点移动.)

3A-4 曲线EV2的报警值
E2Ld / -199.9
曲线方式EV2的报警值设置.
范围：-199.9~200.0
(该值小数点随量程小数点移动.)

3A-5 曲线EV3的报警值
E3od / 200.0
曲线方式EV3的报警值设置.
范围：-199.9~200.0
(该值小数点随量程小数点移动.)

3A-6 曲线重复执行的次数
Pcnt / 1
范围:1~9999.

3A-7 曲线启动方式
S_md / SV
SV:从曲线起始值开始启动.
PV:从当前PV值开始启动，以节省当前PV值之前的那段温度的升温时间.
但最多只能跳过第一步的温度.

3A-8 确保平台
GUAE / oFF
1~99.9:用于设置一个温度差值，在保温段前，当PV进入到差值范围以内，才允许进入保温段开始计时，否则将一直等待直至温度符合要求.
(该值小数点随量程小数点移动.)
OFF:该功能关闭.

3A-9 设置曲线每一步的值
StEP / SEt
步相关的参数.
在该窗口可以使用▲或▼键切换要设置的步号，即进入3A-9-1窗口.

3A-0窗口

3A-9-1 步号
StEP / 1
选择要设置曲线值的步号.
可通过▲或▼切换要设置的步号.
设置为SET时，即返回到3A-9窗口.
※ 这里的步号是几，窗口3A-9-2至3A-9-4就是第几步的参数.

3A-9-2 步的SV值
S_01 / 0.0
3A-9-1这一步的SV值.
范围：SV_L~SV_H

3A-9-3 步的时间
t_01 / 00:00
3A-9-1这一步的时间.
范围：00.00~99.59
前两位为小时(分钟)，最大值99；后两位为分钟(秒)，最大值59.

3A-9-4 步的PID号
P_01 / 0
3A-9-1这一步的PID号
范围：0，1~3
如第1步设置0，则使用PID1.
如其他步设置0，则使用与前一步相同的PID.

3A-9-1窗口

图示说明

- 一直出现的窗口
- 根据设置可能隐藏的窗口
- 选装功能后显示的窗口

岛电SRS10A系列仪表操作流程图 V.2024

http://www.yhxml.com
访问官方网站获取更多资料

SHIMADEN
日本岛电中国市场管理中心

更新说明：2024年增加4-2、4-43、4-44、4-68窗口。

0-0窗口

长按 3秒

4窗口组

4-0 参数窗口
CnLt / SEt
设置仪表的初始参数.

4-1 按键锁设置
LocK / oFF
范围：OFF，1~3.
OFF—不锁定.
1—窗口组3、4、5锁定，通讯除外.
2—窗口组1、3、4、5锁定，通讯除外.
3—所有窗口都锁定，RUN键和通讯除外.

4-2 待机报警
StEB / oFF
OFF—关闭，待机状态不报警.
ON—开启，待机状态达到报警条件即报警.

4-3 EV1事件报警类型
E1_n / Hd
设置事件报警EV1的类型.
范围：参照**EV类型表**.

4-4 EV1报警回差
E1_d / 2.0
范围：0.1~99.9.
(该值小数点随量程小数点移动.)

4-5 EV1报警抑制方式
E1_i / oFF
范围：OFF、1~3，参照**抑制方式表**.

4-6 EV1输出保持
E1_L / oFF
范围：OFF—输出不保持，报警条件消失后输出即停止.
ON—输出保持，报警条件消失后输出仍保持.

4-7 EV1输出状态
E1_A / no
范围：no—常开.
nc—常闭.

4-8 EV2事件报警类型
E2_n / Ld
设置事件报警EV2的类型.
范围：参照**EV类型表**.

4-9 EV2报警回差
E2_d / 2.0
范围：0.1~99.9.
（该值小数点随量程小数点移动.）

4-10 EV2报警抑制方式
E2_i / 1
范围：1~4，参照**抑制方式表**.

4-11 EV2输出保持
E2_L / oFF
范围：OFF—输出不保持，报警条件消失后输出即停止.
ON—输出保持，报警条件消失后输出仍保持.

4-12 EV2输出状态
E2_A / no
范围：no—常开.
nc—常闭.

4-13 EV3事件报警类型
E3_n / EvE
设置事件报警EV3的类型.
范围：参照**EV类型表**.

4-14 EV3报警回差
E3_d / 2.0
范围：0.1~99.9.
（该值小数点随量程小数点移动.）

4-15 EV3报警抑制方式
E3_i / 1
范围：1~4，参照**抑制方式表**.

4-16 EV3输出保持
E3_L / oFF
范围：OFF—输出不保持，报警条件消失后输出即停止.
ON—输出保持，报警条件消失后输出仍保持.

4-17 EV3输出状态
E3_A / no
范围：no—常开.
nc—常闭.

4-18 CT1断线/短路报警模式
Hbn1 / out1
设置通过CT1电流检测要监控的输出.
仅能用于Y或P型输出.
如果输出1或输出2为Y或P型输出，并且选装了CT功能，则4-18—4-23窗口可以看到.

4-19 CT1断线报警值
C1Hb / oFF
范围：OFF，0.1~50.0(A)
设置CT1断路报警动作的电流值，当输出为ON时，如果CT1检测到的电流值低于该动作值，则输出报警.

4-20 CT1短路报警值
C1HL / oFF
范围：OFF，0.1~50.0(A)
设置CT1短路报警动作的电流值，当输出为OFF时，如果CT1检测到的电流值高于该动作值，则输出报警.

4-21 CT2断线/短路报警模式
Hbn2 / out1
设置通过CT2电流检测要监控的输出.
仅能用于Y或P型输出.
如果输出1或输出2为Y或P型输出，并且选装了CT功能，则4-18—4-23窗口可以看到.

4-22 CT2断线报警值
C2Hb / oFF
范围：OFF，0.1~50.0(A)
设置CT2断路报警动作的电流值，当输出为ON时，如果CT2检测到的电流值低于该动作值，则输出报警.

4-23 CT2短路报警值
C2HL / oFF
范围：OFF，0.1~50.0(A)
设置CT2短路报警动作的电流值，当输出为OFF时，如果CT2检测到的电流值高于该动作值，则输出报警.

4-24 模拟发送(AO)类型
Ao_n / PV
设置模拟发送AO的类型.
范围：
PV—发送测量值
SV—发送设定值
OUT1—发送输出1百分比
OUT2—发送输出2百分比

4-25 模拟发送刻度下限
Ao_L / 0.0
范围：为PV或SV时，同量程范围，为OUT时，0.0~100.0

4-26 模拟发送刻度上限
Ao_H / 800.0
范围：为PV或SV时，同量程范围，为OUT时，0.0~100.0

4-27 模拟发送输出下限
AL_L / 0.0
范围：0.0~99.9%

4-28 模拟发送输出上限
AL_H / 100.0
范围：0.1~100.0%

4-29 外部输入DI1类型
d1_n / non
设置外部输入DI1的类型.
范围：参照**DI类型表**.

4-30 外部输入DI2类型
d2_n / non
设置外部输入DI2的类型.
范围：参照**DI类型表**.

4-31 外部输入DI3类型
d3_n / non
设置外部输入DI3的类型.
范围：参照**DI类型表**.

4-32 外部输入DI4类型
d4_n / non
设置外部输入DI4的类型.
范围：参照**DI类型表**.

4-33 通讯方式
Conn / Loc
范围：
LOC—本地
COM—通讯

4-34 通讯地址
Addr / 1
范围：1~255，MAST，STOP.
MAST—开启广播模式.
STOP—暂停广播模式.

4-35 通讯数据格式
dAtA / 7E1
范围：7E1，7E2，7N1，7N2，8E1，8E2，8N1，8N2
注：ASCII只能选择7的数据位，RTU只能选择8的数据位.

4-36 岛电协议起始符
SchA / Stx
仅用于岛电协议.
STX—STX_ETX_CR
ATT—@_:_CR

4-37 通讯数据校验方式
CHK / Add
选项：non，Add，Add2，Xor，Lrc，Cr16.
Lrc—ModbusASCII协议
Cr16—ModbusRTU协议

4-38 通讯波特率
bPS / 1200
选项：1200，2400，4800，9600，19200，38400.

4-39 通讯延迟时间
dELY / 20
用于调整收发转换的延迟时间.
范围：1~100ms

4-40 通讯存储方式
nEn / EEP
范围：
EEP—写入EEPROM.
RAM—写入RAM，断电不保存.
R_E—SV及OUT写入RAM，其余写入EEPROM.

4-41 通讯方式
ConK / con1
范围：
COM1—不管LOC或COM时，仪表既可以按键设置，也可以通讯读/写.
COM2—LOC时，只允许仪表按键设置；COM时，只允许通讯设置仪表.

4-42 通讯广播模式设置
nS_n / SV
设置主站要对外广播的值.
选项：SV、PV、out1、o1Sc、out2、o2Sc.
o1Sc=量程×out1(%)+量程下限.
※当4-34窗口为MAST/STOP时，4-42~4-44窗口才可以看到.

4-43 通讯广播对应下限值
n_SL / 0.0
通讯广播为o1sc或o2sc时，调节输出0%所对应发送的数值.
初始值：量程范围的下限(整数形式，请考虑从表的小数点影响)
范围：-1999~9989.

4-44 通讯广播对应上限值
n_SH / 800.0
通讯广播为o1sc或o2sc时，调节输出100%所对应发送的数值.
初始值：量程范围的上限(整数形式，请考虑从表的小数点影响)
范围：输出缩放下限+10~9999.

4-45 通讯广播从站起始站号
S_Ad / 1
范围：bcAS，1~255.
bcAS—广播所有从站.

4-46 通讯广播从站结束站号
E_Ad / 1
范围：1~255.
从站结束站号最多=从站起始站号+30

4-47 通讯广播从站写入寄存器
urLt / 1
广播模式的数据将写入的从站寄存器地址.
范围：0000~FFFF，出厂值0300.

4-48 OUT1输出比例周期
o_C1 / 30
设置输出1的比例周期时间，仅对Y、P型输出有效，I、V型输出该窗口不显示.
Y型初值30秒，P型初值3秒.
范围：1~120秒.

4-49 OUT1输出特性
Act1 / rA
范围：RA—加热
DA—制冷.

4-50 OUT1软启动时间
SoF1 / oFF
输出值在设定时间内逐步加载到输出上限值.
范围：OFF，1~120秒.

4-51 OUT2输出比例周期
o_C2 / 30
设置输出2的比例周期时间，仅对Y、P型输出有效，I、V型输出该窗口不显示.
Y型初值30秒，P型初值3秒.
范围：1~120秒.

4-52 OUT2输出特性
Act2 / rA
范围：RA—加热
DA—制冷.

4-53 OUT2软启动时间
SoF2 / oFF
输出值在设定时间内逐步加载到输出上限值.
范围：OFF，1~120秒.

4-54 设定值SV下限
SV_L / 0.0
设定值SV的最低下限值.
范围：量程下限 ~（量程上限-1）

4-55 设定值SV上限
SV_H / 800.0
设定值SV的最高上限值.
范围：（设定值SV下限+1）~ 量程上限

4-56 曲线条数
Ptnc / 4
选项：
1(×32步)，2(×16步)，4(×8步).

4-57 曲线时间单位
t_un / Hn
选项：
HM(小时:分钟)，MS(分钟:秒).
岛电曲线的时间是双单位，前两位是小时(分钟)，最大值99；后两位是分钟(秒)，最大值59.

4-58 PV偏移
PV_b / 0.0
作用于整个量程，对测量值进行平行偏移.
范围：-199.9~200.0.
(该值小数点随量程小数点移动.)
PV显示=PV实测+PV偏移值.

4-59 PV修正系数
PV_C / 0.00
作用于整个量程，对测量值进行比例修正.
范围：-5.00~5.00(%).
PV显示=PV实测×(1+$\frac{\text{PV修正系数}}{100}$).

4-60 PV滤波
PV_F / 0
用于在输入存在急剧变化或叠加噪声时降低影响.设为0时，滤波功能关闭.
范围：0~9999秒.

4-61 量程类型选择
rAnG / 05
更改量程类型会使与量程有关的参数的设定值初始化为出厂设置。
※待机状态方可更改。

4-62 量程单位
UnIt / c
选项：C(℃)，F(℉)。
※待机状态方可更改。

4-63 量程范围下限
Sc_L / 0.0
范围：-199.9~998.9。
※仅量程类型为电流、电压的，量程上下限可在待机状态进行更改。热电偶、PT100的量程上下限无法修改。

4-64 量程范围上限
Sc_H / 100.0
范围：(量程下限+1.0)~(量程下限+1000.0)。
※仅量程类型为电流、电压的，量程上下限可在待机状态进行更改。热电偶、PT100的量程上下限无法修改。

4-65 量程小数点位数
dP / 0.0
选项：0，0.0，0.00，0.000。
※量程类型为电流、电压的，量程小数点可在待机状态自由更改。热电偶、PT100的量程小数点可以减少，不能增加。

4-66 基本窗口显示设置
dSP / PVSV
选项：PVSV，PV，SV，ALRM。
ALRM—显示报警信息。

4-67 PID回差动作模式
dFnd / cEnt
当PID的P值关闭转换为位式控制时，回差动作的模式.
选项：
CENT—SV作为回差的中间位置.
SVOF—SV作为回差的结束位置.
SVON—SV作为回差的开始位置.

4-68 恢复出厂设置
PInI / oFF
设为ON后，所有参数恢复出厂设置，随后自动切换为OFF。
※待机状态方可更改。

4-0窗口

小技巧：在窗口组1~4中的任意窗口，按ENT+的组合键可直接返回到窗口组顶层.

▼ 抑制方式表

值	类型说明
1	满足条件就报警
2	初上电及切换到运行时不报警
3	初上电、切换到运行及修改SV时不报警
4	超量程时不报警

▼ 量程代码表

输入类型		代码	测量范围℃	测量范围℉
热电偶	B *1	01	0~1800℃	0~3300℉
	R	02	0~1700℃	0~3100℉
	S	03	0~1700℃	0~3100℉
		04 *2	-199.9~400.0℃	-300~750℉
	K	05	0.0~800.0℃	0~1500℉
		06	0~1200℃	0~2200℉
	E	07	0~700℃	0~1300℉
	J	08	0~600℃	0~1100℉
	T	09 *2	-199.9~200.0℃	-300~400℉
	N	10	0~1300℃	0~2300℉
	PLII *3	11	0~1300℃	0~2300℉
	WRe5-26 *4	12	0~2300℃	0~4200℉
	U *5	13 *2	-199.9~200.0℃	-300~400℉
	L *5	14	0~600℃	0~1100℉
	K	15 *6	10.0~350.0K	10.0~350.0K
	AuFe-Cr	16 *7	0.0~350.0K	0.0~350.0K
	K	17 *6	10~350K	10~350K
	AuFe-Cr	18 *7	0~350K	0~350K
铂电阻	Pt100	30	-100.0~350.0℃	-150.0~650.0℉
		31	-200~600℃	-300~1100℉
		32	-100.0~100.0℃	-150.0~200.0℉
		33	-50.0~50.0℃	-50.0~120.0℉
		34	0.0~200.0℃	0.0~400.0℉
	JPt100	35	-200~500℃	-300~1000℉
		36	-100.0~100.0℃	-150.0~200.0℉
		37	-50.0~50.0℃	-50.0~120.0℉
		38	0.0~200.0℃	0.0~400.0℉
		39	-100.0~350.0℃	-150.0~650.0℉
	Pt100	40	-199.9~550.0℃	-300~1000℉
		41	0.0~350.0℃	0.0~650.0℉
		42	0.0~550.0℃	0~1000℉
	JPt100	45	-199.9~500.0℃	-300~1000℉
		46	0.0~350.0℃	0.0~650.0℉
		47	0.0~500.0℃	0~1000℉
mV	-10~10mV	71	初始对应范围：0.0~100.0 输入刻度设置范围:-1999~9999 间距:10~10000 小数点位数：0~3位 注意：对于电流输入，需要在输入端子两端加装250Ω电阻，并使用代码84(0~20ma)或85(4~20ma).	
	0~10mV	72		
	0~20mV	73		
	0~50mV	74		
	10~50mV	75		
	0~100mV	76		
V	-1~1V	81		
	0~1V	82		
	0~2V	83		
	0~5V	84		
	1~5V	85		
	0~10V	86		

▼ EV类型表

值	代码	类型说明
0	non	无
1	Hd	上限偏差
2	Ld	下限偏差
3	od	上下限偏差外
4	Id	上下限偏差内
5	HA	上限绝对值
6	LA	下限绝对值
7	So	超量程
8	EvE/run	运行信号
9	rot1	输出1反相(仅Y型)
10	HC1	加热器断线报警CT1
11	HC2	加热器断线报警CT2
12	StPS	步信号
13	PtnS	曲线结束信号
14	EndS	程序结束信号
15	HoLd	曲线保持信号
16	ProG	程序信号
17	u_SL	斜坡段上升信号
18	d_SL	斜坡段下降信号
19	GUA	曲线确保平台

▼ DI类型表

值	代码	类型说明	方式
0	non	无	无
1	EvE1/run1	运行/停止	保持
2	EvE2/run2	运行/停止	触发
3	nAn	手动设置输出	保持
4	At	自整定	触发
5	ESV2	2点选择SV	保持
6	Act1	输出1特性	保持
7	Act2	输出2特性	保持
8	ProG	程序运行	保持
9	hLd	曲线保持	保持
10	AdV	曲线跳步	触发
11	Ptn2	2点选起始曲线	保持
12	Ptn3	3点选起始曲线	保持
13	L_rS	释放所有报警点	触发

▼ SRS11A端子图

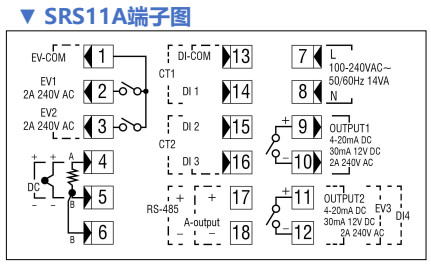

▼ SRS12A端子图

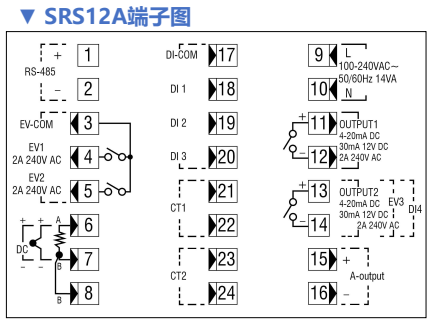

▼ SRS13A/14A端子图

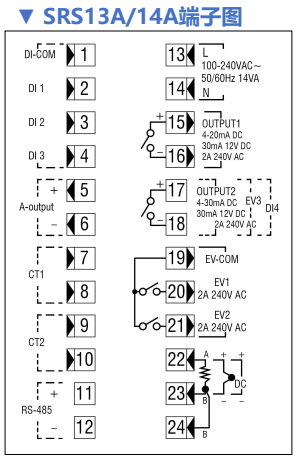

微信搜一搜 岛电仪表